Termostatik buhar kapanı

Termostatik buhar kapanı
PN16

- flanşlı (Fig. 610....1)
- alın kaynak boyunlu birleşim (Fig. 610....5)

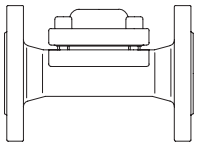

Gri demir döküm
Fig. 610 Sayfa 2

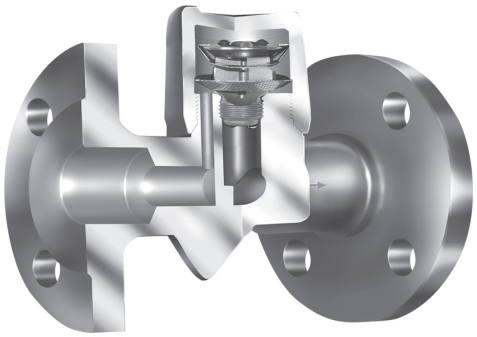

Fig. 610....1

Termostatik buhar kapanı
PN40

- flanşlı (Fig. 610/612....1)
- soket dişli (Fig. 610/612....2)
- soket kaynak boyunlu (Fig. 610/612....3)
- alın kaynak boyunlu (Fig. 610/612....4)

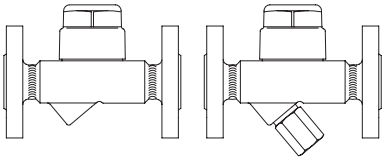

Dövme çelik
Paslanmaz çelik
Fig. 610/612 (Y) Sayfa 4

Termostatik buhar kapanı
Fig. 610/612'den daha yüksek akış kapasitesi için sitli PN40

- flanşlı (Fig. 611/613....1)
- soket dişli (Fig. 611/613....2)
- soket kaynak boyunlu (Fig. 611/613....3)
- alın kaynak boyunlu (Fig. 611/613....4)

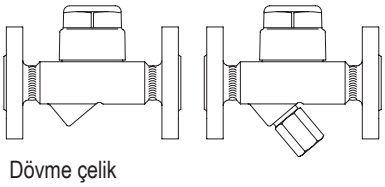

Dövme çelik
Yüksek sıcaklık çeliği
Paslanmaz çelik
Fig. 611/613 (Y) Sayfa 6

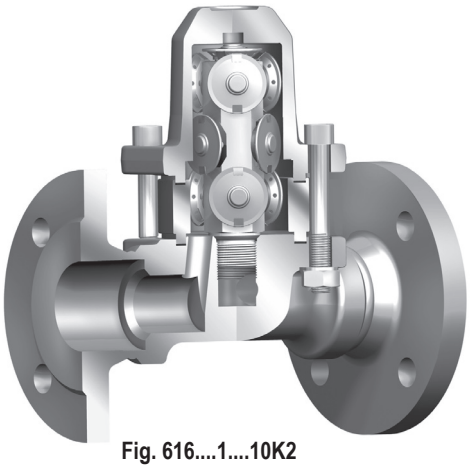

Fig. 616....1....10K2

Termostatik buhar kapanı
çok yüksek akış kapasitesi için
pilot tesirli / çok kapsüllü
PN16 / PN40

- flanşlı (Fig. 616....1)
- soket dişli (Fig. 616....2)
- soket kaynak boyunlu (Fig. 616....3)
- alın kaynak boyunlu (Fig. 616....4)

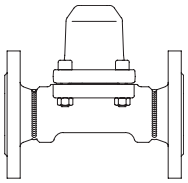

Gri demir döküm
Dövme çelik
Fig. 616 Sayfa 8 + 10

Termostatik buhar kapanı
PN16 / PN40

- soket dişli (Fig. 614....2)
- alın kaynak boyunlu birleşim (Fig. 614....5)
- erkek dişli / soket dişli (Fig. 614....9)
- kelepçe bağlantısı için (Fig. 614....a)
- sıkıştırma halkalı bağlantı (Fig. 614....c)
- soket dişli (Fig. 615....2)
- kelepçe bağlantısı için (Fig. 615....a)

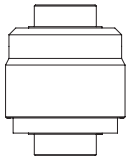

Paslanmaz çelik
Fig. 614/615 Sayfa 12 + 14

Termostatik buhar kapanı
PN40

- Wafer tip flanşlı (Fig. 619....6)

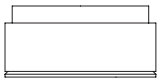

Paslanmaz çelik
Fig. 619 Sayfa 15

Özellikler:

- Yüksek derecede alt-soğutulmuş kondensin hafifçe tahliyesi için
- Tesisin çalışması ve başlatılması esnasında otomatik hava-tahliyesi
- Yüksek hassasiyet
- Kesin kontrol karakteristiği
- Sağlam ve koç darbesine karşı dayanıklı
- Entegre geri-dönüş koruması (Fig. 610/612; 611/613 (kontrolör R5'de değil))
- Konstrüksiyonlar:
  - Dahili pislik tutuculu
  - Harici pislik tutuculu - Fig. 612 / 613 (Y)
- Hızlı montaj için optimize edilmiş tasarım (Fig. 610 PN16, Fig. 616 hariç)
- Dişli başlıkta kapak contasız sızdırmazlık (PN40, DN15-25)
- Herhangi bir konumda montaj (kapak/dişli başlık aşağıya doğru hariç)
- Kapsül tipleri mevcut (5K'den 40K'e alt-soğutma)

Termostatik buhar kapanı (Gri demir döküm)

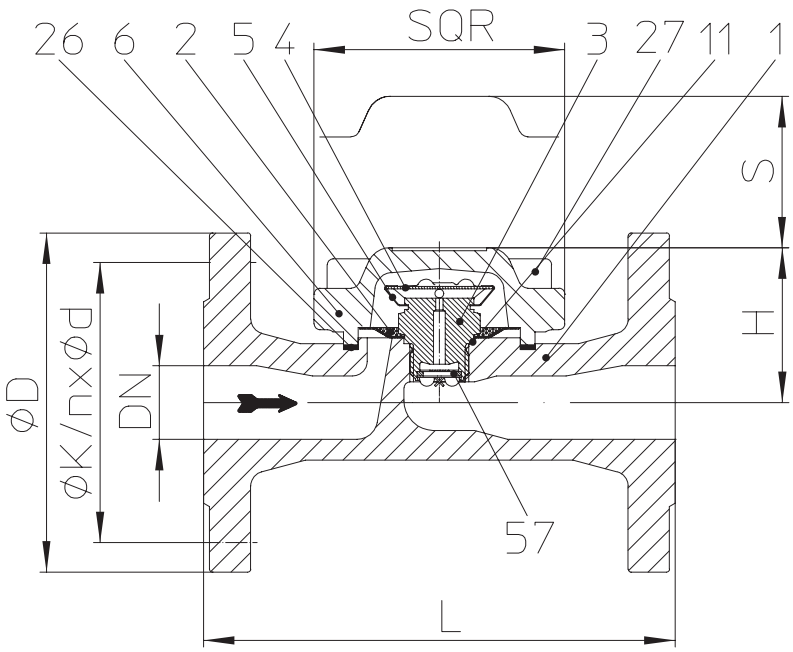

Fig. 610....1 flanşlı (sadece DN25)

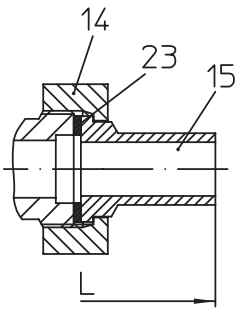

Fig. 610....5
alın kaynak boyunlu birleşim

Figür	Anma basıncı	Malzeme	Anma çapı/ NPS	Çalışma basıncı PS	Giriş sıcaklığı TS	izin verilen fark basıncı ΔPMX	kontrolör
12.610	PN16	EN-JL1040	DN15-50 / 1/2“ - 2“	12,8 barg	200 °C	13 bar	R13
				9,6 barg	300 °C	5 bar	R5
ANSI versiyonlar için bkz. CONA®M-ANSI veri sayfası							

Bağlantı tipleri — Diğer bağlantı tipleri için sorunuz.

- Flanşlı ....1 _____ DIN 2533 veya DIN EN 1092-2’ye göre
- Alın kaynak boyunlu birleşim ....5 _____ veri sayfasına göre (müşteri ist. üzerine)

Özellikler

- Korozyona ve koç darbesine karşı dayanıklılığı kanıtlanmış kapsüllü termostatik buhar kapanı
- Geri-dönüş koruması (kontrolör R5’de değil)
- Dahili pislik tutuculu
- Herhangi bir konumda montaj

Kapsül — (çalışma aralığına göre seçilebilir)

- Kapsül No. 1 _____ kaynama sıcaklığındaki kondensin tahliyesi için - 5 bara kadar giriş basıncında uygulanabilir
- Kapsül No. 2 _____ yaklaşık 10K civarında kondens alt-soğutması için (Standart)
- Kapsül No. 3 _____ yaklaşık 30K civarında kondens alt-soğutması için
- Kapsül No. 4 _____ yaklaşık 40K civarında kondens alt-soğutması için, özellikle düşük ve orta buhar basınçlı takip sistemleri için uygun

Baskı 05/14 - ARI değişiklik yapma hakkını saklı tutar - www.ari-armaturen.com adresindeki veri düzenli olarak güncellenmektedir!

Bağlantı tipleri		Flanşlı	Alın kaynak boyunlu birleşim	
DN		**25**	**15**	**20**
NPS		**1**	**1/2**	**3/4**
Dıştan-dışa ölçü, veri sayfasına göre (müşteri ist. üzerine)				
L	(mm)	160	190	190
Ölçüler				Standart-flanş ölçüleri için bkz. sayfa 17.
H	(mm)	55	55	55
S	(mm)	25	25	25
SQR	(mm)	85	85	85
Ağırlıklar				
Fig. 610 (yakl.)	(kg)	4,5	2,3	2,1

Parçalar

Poz.	Yd.p.	Tanım	Fig. 12.610
1		Gövde	EN-GJL-250, EN-JL1040
2	x	Pislik tutucu	X5CrNi18-10, 1.4301
3	x	Sit	X8CrNiS18-9, 1.4305
4	x	Kapsül (Diyafram / Kapsül)	Hastelloy / X5CrNi18-10, 1.4301
5	x	Yay tahrikli klips	X10CrNi18-8, 1.4310
6		Kapak	EN-GJL-250, EN-JL1040
11	x	Sızdırmazlık halkası	CU
14		Birleşim somunu	11SMn30+C, 1.0715+C
15		Kaynak boynu	C15, 1.0401
23	x	Sızdırmazlık halkası	Novapress MULTI
26	x	Kapak contası	Grafit (CrNi lamine grafit)
27		Alyan başlı civata	A2-70
57		Geri-dönüş koruması	X5CrNi18-10, 1.4301
	└ Yedek parçalar		

Bilgi / teknik kuralların kısıtlamasına dikkat edilmesi gerekmektedir!
EN-JL1040 ARI-Vanaların, TRD 110'a göre sistemlerde kullanılmasına izin verilmez.
Dayanım ve uygunluk doğrulanmalıdır (bilgi için üretici ile iletişime geçiniz, bkz. Ürün genel bakış ve Dayanım listesi).
Kullanma ve montaj kılavuzu www.ari-armaturen.com adresinden indirilebilir.

Kapasite grafiği

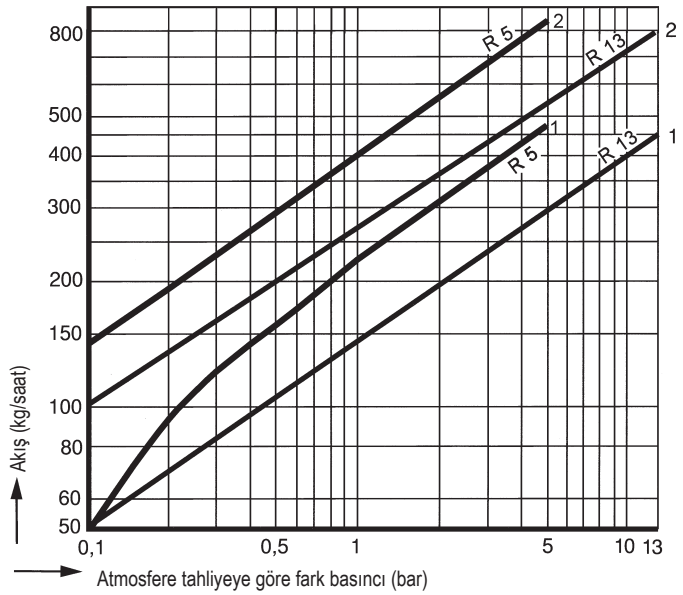

Kapasite grafiği, kontrolör için maksimum akış oranını gösterir.
Eğri 1: Kapsül No. 1, 2, 3 ve 4 için sıcak kondensin maksimum akışı.
Eğri 2: 20°C civarında soğuk kondensin maksimum akışı

Termostatik buhar kapanı (Dövme çelik, Paslanmaz çelik)

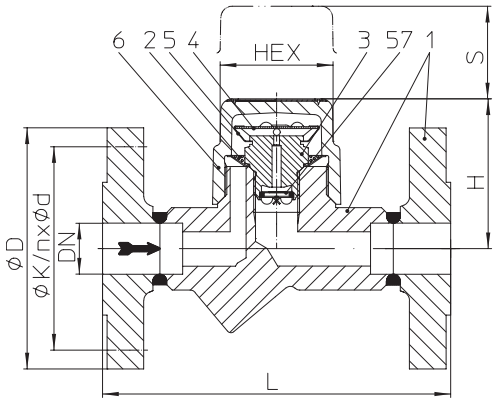

Fig. 610....1 flanşlı

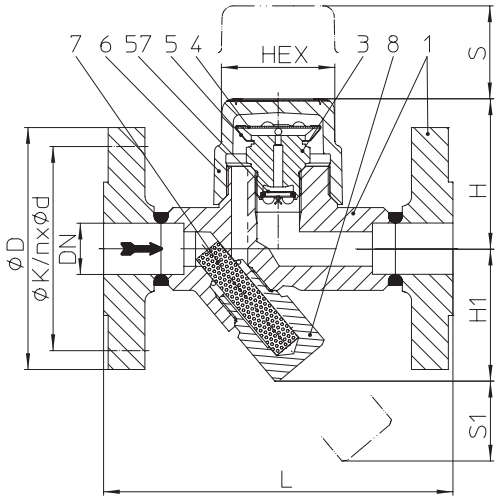

Fig. 612....1 flanşlı

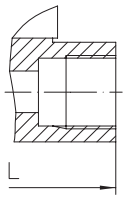

Fig. 610/612....2
soket dişli

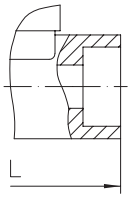

Fig. 610/612....3
soket kaynak boyunlu

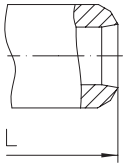

Fig. 610/612....4
alın kaynak boyunlu

Figür	Anma basıncı	Malzeme	Anma çapı / NPS	Çalışma basıncı PS	Giriş sıcaklığı TS	izin verilen fark basıncı ΔPMX	kontrolör
45.610 45.612 (Y)	PN40	1.0460	15 - 25 / 1/2“ - 1“	22 barg	385 °C	22 bar 5 bar	R22 R5
				14,5 barg	450 °C		
55.610 55.612 (Y)	PN40	1.4541	15 - 25 / 1/2“ - 1“	22 barg	400 °C		
ANSI versiyonlar için bkz. CONA®M-ANSI veri sayfası							

Bağlantı tipleri — Diğer bağlantı tipleri için sorunuz.

- Flanşlı ....1 _____ DIN 2635 veya DIN EN 1092-1’e göre
- Soket dişli ....2 _____ Rp diş, DIN EN 10226-1’e göre veya NPT diş, ANSI B1.20.1’e göre
- Soket kaynak boyunlu ....3 ___ DIN EN 12760’a göre
- Alın kaynak boyunlu ....4 _____ Kaynak hazırlığı, EN ISO 9692 kimlik No. 1.3 ve 1.5’e göre
  (Tasarımla ilgili çalışma basıncı / giriş sıcaklığı kısıtlamasına dikkat ediniz!)

Özellikler

- Korozyona ve koç darbesine karşı dayanıklılığı kanıtlanmış kapsüllü termostatik buhar kapanı
- Geri-dönüş koruması (kontrolör R5’de değil)
- Dahili pislik tutuculu - Fig. 610 / harici pislik tutuculu - Fig. 612 (Y)
- Herhangi bir konumda montaj, yatay montajda optimum filtre etkisi
- Hızlı montaj için optimize edilmiş tasarım
- Contasız dişli başlık sayesinde basitleştirilmiş bakım

Kapsül — (çalışma aralığına göre seçilebilir)

- Kapsül No. 1 _____ kaynama sıcaklığındaki kondensin tahliyesi için - 5 bara kadar giriş basıncında uygulanabilir
- Kapsül No. 2 _____ yaklaşık 10K civarında kondens alt-soğutması için (Standart)
- Kapsül No. 3 _____ yaklaşık 30K civarında kondens alt-soğutması için
- Kapsül No. 4 _____ yaklaşık 40K civarında kondens alt-soğutması için - 5 bara kadar giriş basıncında uygulanabilir,
  özellikle düşük ve orta buhar basınçlı takip sistemleri için uygun

Baskı 05/14 - ARI değişiklik yapma hakkını saklı tutar - www.ari-armaturen.com adresindeki veri düzenli olarak güncellenmektedir!

Bağlantı tipleri		Flanşlı			Soket dişli Soket kaynak boyunlu			Alın kaynak boyunlu		
DN		**15**	**20**	**25**	**15**	**20**	**25**	**15**	**20**	**25**
NPS		**1/2**	**3/4**	**1**	**1/2**	**3/4**	**1**	**1/2**	**3/4**	**1**
Dıştan-dışa ölçü, veri sayfasına göre (müşteri ist. üzerine)										
L	(mm)	150	150	160	95	95	95	250	250	250
Ölçüler										Standart-flanş ölçüleri için bkz. sayfa 17.
H	(mm)	65	65	65	65	65	74	65	65	65
H1	(mm)	62	62	62	62	62	55	62	62	62
S	(mm)	40	40	40	40	40	40	40	40	40
S1	(mm)	24	24	24	24	24	24	24	24	24
HEX	(mm)	50	50	50	50	50	50	50	50	50
Ağırlıklar										
Fig. 610/612 (yakl.)	(kg)	2,7	3,3	3,7	1,4	1,3	1,8	1,8	1,9	2

Parçalar

Pos.	Yd.p.	Tanım	Fig. 45.610 / 45.612	Fig. 55.610 / 55.612
1		Gövde	P250 GH, 1.0460	X6CrNiTi18-10, 1.4541
2	x	Pislik tutucu	X5CrNi18-10, 1.4301	
3	x	Sit	X8CrNiS18-9, 1.4305	
4	x	Kapsül (Diyafram / Kapsül)	Hastelloy / X5CrNi18-10, 1.4301	
5	x	Yay tahrikli klips	X10CrNi18-8, 1.4310	
6		Başlık	P250 GH, 1.0460	X6CrNiTi18-10, 1.4541
7	x	Pislik tutucu	X5CrNi18-10, 1.4301	
8	x	Pislik tutucu tapası	X6CrNiTi18-10, 1.4541	X6CrNiTi18-10, 1.4541
46	x	Blöf vanası, kpl.	X6CrNiTi18-10, 1.4541	X6CrNiTi18-10, 1.4541
56	x	Blöf için küresel vana (G 3/8")	GX5CrNiMo19-11-2, 1.4408	
57		Geri-dönüş koruması	X5CrNi18-10, 1.4301	
	└ Yedek parçalar			

Bilgi / teknik kuralların kısıtlamasına dikkat edilmesi gerekmektedir!

Dayanım ve uygunluk doğrulanmalıdır (bilgi için üretici ile iletişime geçiniz, bkz. Ürün genel bakış ve Dayanım listesi).

Kullanma ve montaj kılavuzu www.ari-armaturen.com adresinden indirilebilir.

Kapasite grafiği

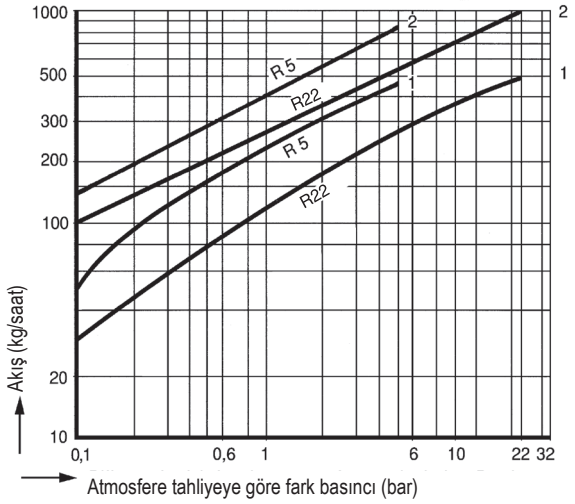

Kapasite grafiği, kontrolör için maksimum akış oranını gösterir.

Eğri 1:
Kapsül No. 1, 2, 3 ve 4 için sıcak kondensin maksimum akışı.

Eğri 2:
20°C civarında soğuk kondensin maksimum akışı

Seçenekler

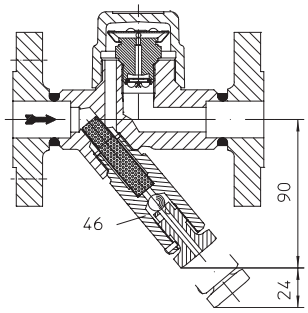

Blöf vanalı harici pislik tutuculu

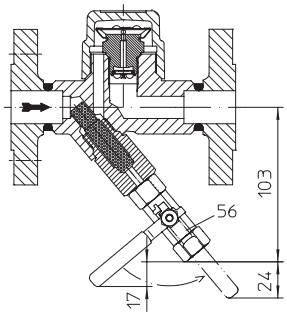

Dahili pislik tutuculu blöf için adaptörlü küresel vana
(16 bar, 210°C'ye sınırlı)

Daha büyük akış kapasitesi için termostatik buhar kapanı (Dövme çelik, Yüksek sıcaklık çeliği, Paslanmaz çelik)

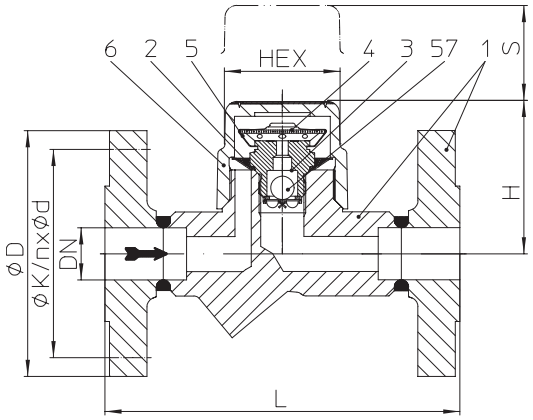

Fig. 611....1 flanşlı

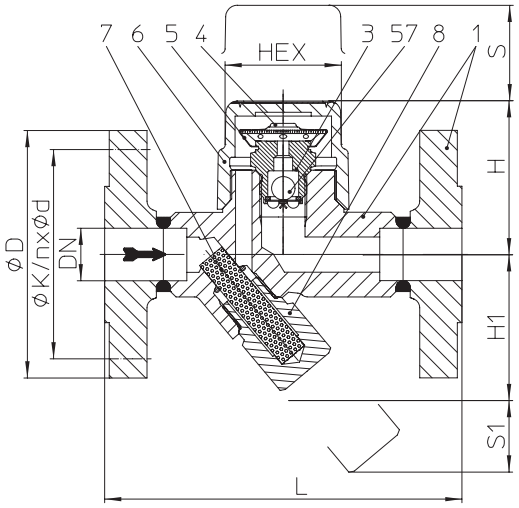

Fig. 613....1 flanşlı

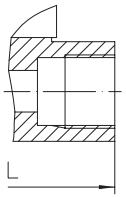

Fig. 611/613....2
soket dişli

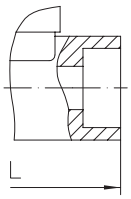

Fig. 611/613....3
soket kaynak boyunlu

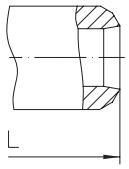

Fig. 611/613....4
alın kaynak boyunlu

Figür	Anma basıncı	Malzeme	Anma çapı/ NPS	Çalışma basıncı PS	Giriş sıcaklığı TS	izin verilen fark basıncı ΔPMX	kontrolör
45.611 45.613 (Y)	PN40	1.0460	15 - 25 / 1/2“ - 1“	32 barg	250 °C	32 bar	R32
				22 barg	385 °C		
				14,5 barg	450 °C		
85.611 85.613 (Y)	PN40	16Mo3	15 - 25 / 1/2“ - 1“	35 barg	300 °C		
				32 barg	335 °C		
				28 barg	450 °C		
55.611 55.613 (Y)	PN40	1.4541	15 - 25 / 1/2“ - 1“	32 barg	350 °C		
				22 barg	400 °C		
ANSI versiyonlar için bkz. CONA®M-ANSI veri sayfası							

Bağlantı tipleri — Diğer bağlantı tipleri için sorunuz.

- Flanşlı ....1 _____ DIN 2635 veya DIN EN 1092-1’e göre
- Soket dişli ....2 _____ Rp diş, DIN EN 10226-1’e göre veya NPT diş, ANSI B1.20.1’e göre
- Soket kaynak boyunlu ....3 ___ DIN EN 12760’a göre
- Alın kaynak boyunlu ....4 _____ Kaynak hazırlığı, EN ISO 9692 kimlik No. 1.3 ve 1.5’e göre
  (Tasarımla ilgili çalışma basıncı / giriş sıcaklığı kısıtlamasına dikkat ediniz!)

Özellikler

- Korozyona ve koç darbesine karşı dayanıklılığı kanıtlanmış kapsüllü termostatik buhar kapanı
- **Fig. 610/612’den daha yüksek akış kapasitesi için sitli**
- Geri-dönüş koruması
- Dahili pislik tutuculu - Fig. 611 / Harici pislik tutuculu - Fig. 613 (Y)
- Herhangi bir konumda montaj, yatay montajda optimum filtre etkisi
- Hızlı montaj için optimize edilmiş tasarım
- Contasız dişli başlık sayesinde basitleştirilmiş bakım

Kapsül — (çalışma aralığına göre seçilebilir)

- Kapsül No. 1 _____ kaynama sıcaklığındaki kondensin tahliyesi için - 5 bara kadar giriş basıncında uygulanabilir
- Kapsül No. 2 _____ yaklaşık 10K civarında kondens alt-soğutması için (Standart)
- Kapsül No. 3 _____ yaklaşık 30K civarında kondens alt-soğutması için

Seçenekler — (Tasarım için bkz. sayfa 7)

- Blöf vanalı harici pislik tutuculu (Poz. 46)
- Dahili pislik tutuculu blöf için küresel vana (poz. 56) (Kullanma ve montaj talimatlarına dikkat ediniz!)

Baskı 05/14 - ARI değişiklik yapma hakkını saklı tutar - www.ari-armaturen.com adresindeki veri düzenli olarak güncellenmektedir!

Bağlantı tipleri		Flanşlı			Soket dişli Soket kaynak boyunlu			Alın kaynak boyunlu		
DN		**15**	**20**	**25**	**15**	**20**	**25**	**15**	**20**	**25**
NPS		**1/2**	**3/4**	**1**	**1/2**	**3/4**	**1**	**1/2**	**3/4**	**1**
Dıştan-dışa ölçü, veri sayfasına göre (müşteri ist. üzerine)										
L	(mm)	150	150	160	95	95	95	250	250	250
Ölçüler										Standart-flanş ölçüleri için bkz. sayfa 17.
H	(mm)	65	65	65	65	65	74	65	65	65
H1	(mm)	62	62	62	62	62	55	62	62	62
S	(mm)	40	40	40	40	40	40	40	40	40
S1	(mm)	24	24	24	24	24	24	24	24	24
HEX	(mm)	50	50	50	50	50	50	50	50	50
Ağırlıklar										
Fig. 611/613 (yakl.)	(kg)	2,7	3,3	3,7	1,4	1,3	1,8	1,8	1,9	2

Parçalar

Pos.	Yd.p.	Tanım	Fig. 45.611 / 45.613	Fig. 85.611 / 85.613	Fig. 55.611 / 55.613
1		Gövde	P250 GH, 1.0460	16Mo3, 1.5415	X6CrNiTi18-10, 1.4541
2	x	Pislik tutucu	X5CrNi18-10, 1.4301		
3	x	Sit	X8CrNiS18-9, 1.4305		
4	x	Kapsül B (Diyaframı / Kapsül)	Hastelloy / X5CrNi18-10, 1.4301		
5	x	Yay tahrikli klips	X10CrNi18-8, 1.4310		
6		Başlık	P250 GH, 1.0460	16Mo3, 1.5415	X6CrNiTi18-10, 1.4541
7	x	Pislik tutucu	X5CrNi18-10, 1.4301		
8	x	Pislik tutucu tapası	X6CrNiTi18-10, 1.4541		
46	x	Blöf vanası, kpl.	X6CrNiTi18-10, 1.4541		
56	x	Blöf için küresel vana (G 3/8")	GX5CrNiMo19-11-2, 1.4408		
57		Geri-dönüş koruması	X20Cr13+QT, 1.4021+QT		
	└ Yedek parçalar				

Bilgi / teknik kuralların kısıtlamasına dikkat edilmesi gerekmektedir!

Dayanım ve uygunluk doğrulanmalıdır (bilgi için üretici ile iletişime geçiniz, bkz. Ürün genel bakış ve Dayanım listesi).

Kullanma ve montaj kılavuzu www.ari-armaturen.com adresinden indirilebilir.

Kapasite grafiği

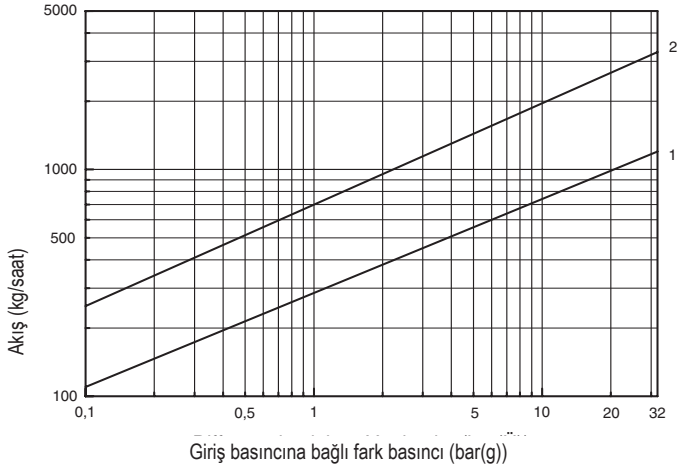

Kapasite grafiği, kontrolör için maksimum akış oranını gösterir.

Eğri 1:
Kapasite grafiği, kapsül No. 1, 2 ve 3 için sıcak kondensin maksimum akışını gösterir.

Eğri 2:
20°C civarında soğuk kondensin maksimum akışı

Seçenekler

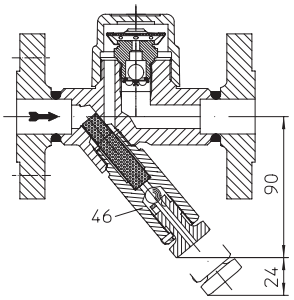

Blöf vanalı harici pislik tutuculu

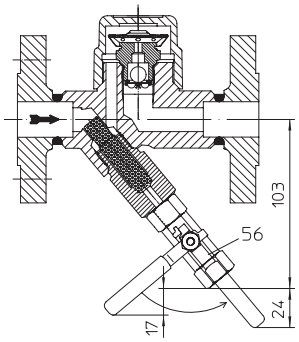

Dahili pislik tutuculu blöf için adaptörlü küresel vana
(16 bar, 210°C'ye sınırlı)

Çok yüksek akış kapasitesi için termostatik buhar kapanı (Gri demir döküm)

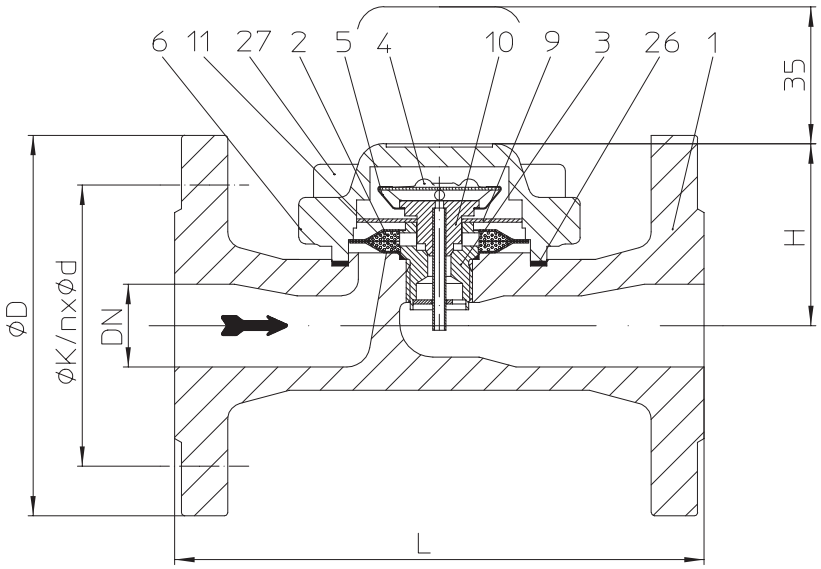

Fig. 616....1 flanşlı

Figür	Anma basıncı	Malzeme	Anma çapı/ NPS	Çalışma basıncı PS	Giriş sıcaklığı TS	izin verilen fark basıncı ΔPMX	kontrolör
12.616	PN16	EN-JL1040	DN25-50 / 1“ - 2“	12,8 barg	200 °C	13 bar	R13
				9,6 barg	300 °C		
ANSI versiyonlar için bkz. CONA®M-ANSI veri sayfası							

Bağlantı tipleri	Diğer bağlantı tipleri için sorunuz.
• Flanşlı ....1 _____	DIN 2533 veya DIN EN 1092-2’ye göre
Özellikler	
• Korozyona ve koç darbesine karşı dayanıklılığı kanıtlanmış kapsüllü termostatik buhar kapanı	
• **Çok yüksek akış kapasitesinin tahliyesi için pilot tesirli**	
• Çift-dahili pislik tutuculu - Fig. 616	
• Herhangi bir konumda montaj, kapak aşağıya doğru hariç	
Kapsül	(çalışma aralığına göre seçilebilir)
• Kapsül No. 1 _____	kaynama sıcaklığındaki kondensin tahliyesi için - 5 bara kadar giriş basıncında uygulanabilir
• Kapsül No. 2 _____	yaklaşık 10K civarında kondens alt-soğutması için (Standart)
• Kapsül No. 3 _____	yaklaşık 30K civarında kondens alt-soğutması için

Baskı 05/14 - ARI değişiklik yapma hakkını saklı tutar - www.ari-armaturen.com adresindeki veri düzenli olarak güncellenmektedir!

Bağlantı tipleri		Flanşlı	
DN		**25**	**50**
NPS		**1**	**2**

Dıştan-dışa ölçü, veri sayfasına göre (müşteri ist. üzerine)			
L	(mm)	160	230

Ölçüler			Standart-flanş ölçüleri için bkz. sayfa 17.
H	(mm)	60	58
S	(mm)	28	35

Ağırlıklar			
Fig. 616 (yakl.)	(kg)	4	9,5

Parçalar

Pos.	Yd.p.	Tanım	Fig. 12.616
1		Gövde	EN-GJL-250, EN-JL1040
2	x	Pislik tutucu / Filtre eleği	X5CrNi18-10, 1.4301
3	x	Sit	X8CrNiS18-9, 1.4305
4	x	Kapsül (Diyafram / Kapsül)	Hastelloy / X5CrNi18-10, 1.4301
5	x	Yay tahrikli klips	X10CrNi18-8, 1.4310
6		Kapak	EN-GJL-250, EN-JL1040
9	x	Plaka piston	X5CrNi18-10, 1.4301
10	x	Nozul piston	DN25: X8CrNiS18-9, 1.4305 / DN50: X17CrNi16-2, 1.4057
11	x	Halka	Cu
26	x	Kapak contası	Grafit (CrNi lamine grafit)
27		Alyan başlı civata	A2-70
	└ Yedek parçalar		

Bilgi / teknik kuralların kısıtlamasına dikkat edilmesi gerekmektedir!

Dayanım ve uygunluk doğrulanmalıdır (bilgi için üretici ile iletişime geçiniz, bkz. Ürün genel bakış ve Dayanım listesi).

Kullanma ve montaj kılavuzu www.ari-armaturen.com adresinden indirilebilir.

Kapasite grafiği

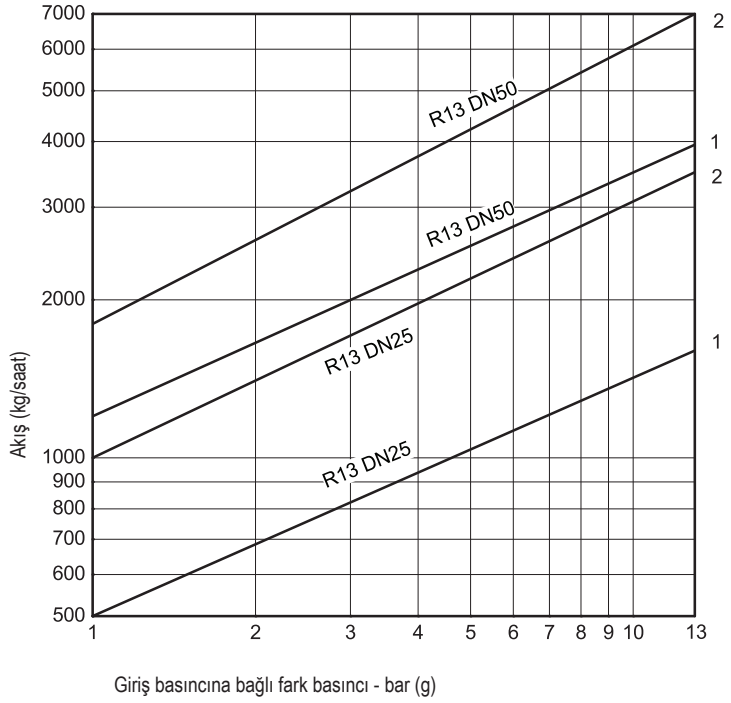

Kapasite grafiği, kontrolör için maksimum akış oranını gösterir.

Eğri 1:
Kapasite grafiği, kapsül No. 1, 2 ve 3 için sıcak kondensin maksimum akışını gösterir. (Pilot ve ana vana).

Eğri 2:
20°C civarında soğuk kondensin maksimum akışı

Çok yüksek akış kapasitesi için termostatik buhar kapanı (Dövme çelik)

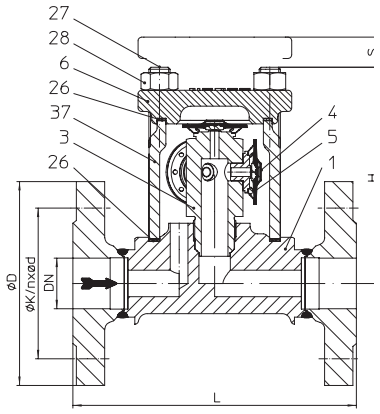

Fig. 616....1....4K2 (DN25) 4 kapsüllü, flanşlı

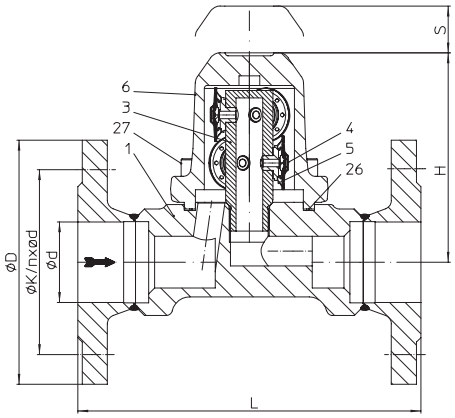

Fig. 616....1....6K2 (DN40-50) 6 kapsüllü, flanşlı

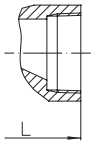

Fig. 616....2
soket dişli

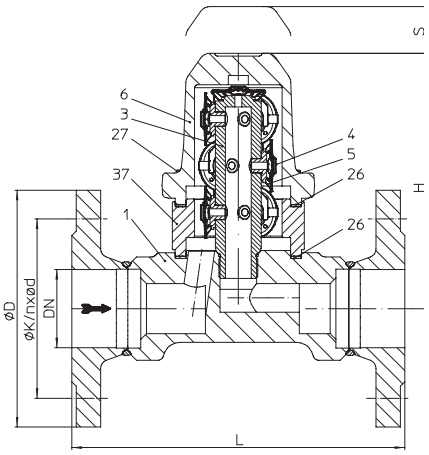

Fig. 616....1....10K2 (DN40-50) 10 kapsüllü, flanşlı

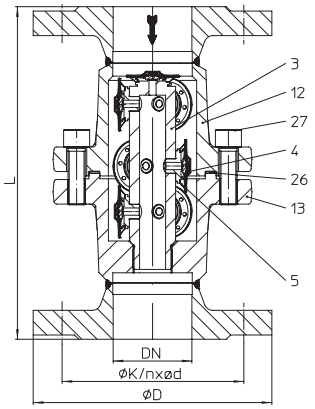

Fig. 616....1....10K2 (DN40-50) 10 kapsüllü, flanşlı -
Hat-içi tasarım

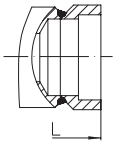

Fig. 616....3
soket kaynak boyunlu

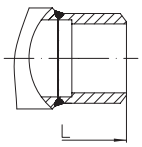

Fig. 616....4
alın kaynak boyunlu

Figür	Anma basıncı	Malzeme	Anma çapı / NPS	Çalışma basıncı PS	Giriş sıcaklığı TS	izin verilen fark basıncı ΔPMX	kontrolör
45.616....4K2 **4 kapsüllü**	PN40	1.0460 [1)]	25 / 1“	32 barg	250 °C	32 bar	R32
				14,5 barg	450 °C		
45.616....6K2 **6 kapsüllü**	PN40	1.0460 [1)]	40 - 50 / 1 1/2“ - 2“	32 barg	250 °C		
				14,5 barg	450 °C		
45.616....10K2 **10 kapsüllü**	PN40	1.0460 [1)]	40 - 50 / 1 1/2“ - 2“	32 barg	250 °C		
				14,5 barg	450 °C		
45.616....10K2 **10 kapsüllü** **Hat-içi tasarım**	PN40	1.0460 [1)]	40 - 50 / 1 1/2“ - 2“	28,3 barg	250 °C		
				13,1 barg	450 °C		

Buhar kapanının önünde ARI pislik tutucu Fig.050 kullanılmasını öneririz. [1)] 1.4541 için sorunuz

ANSI versiyonlar için bkz. CONA®M-ANSI veri sayfası

Bağlantı tipleri — Diğer bağlantı tipleri için sorunuz.

- Flanşlı ....1 _____ DIN 2635 veya DIN EN 1092-1’e göre
- Soket dişli ....2 _____ Rp diş, DIN EN 10226-1’e göre veya NPT diş, ANSI B1.20.1’e göre
- Soket kaynak boyunlu ....3 ____ DIN EN 12760’a göre
- Alın kaynak boyunlu ....4 ____ Kaynak hazırlığı, EN ISO 9692 kimlik No. 1.3 ve 1.5’e göre
  (Tasarımla ilgili çalışma basıncı / giriş sıcaklığı kısıtlamasına dikkat ediniz!)

Özellikler

- Korozyona ve koç darbesine karşı dayanıklılığı kanıtlanmış kapsüllü termostatik buhar kapanı
- Çok yüksek akış kapasitesinin tahliyesi için **çok kapsüllü**
- Herhangi bir konumda montaj, kapak aşağıya doğru hariç

Kapsül

- Kapsül No. 2 _____ yaklaşık 10K civarında kondens alt-soğutması için (Standart)

Bağlantı tipleri		Flanşlı			Soket dişli Soket kaynak boyunlu			Alın kaynak boyunlu		
DN		25	40	50	25	40	50	25	40	50
NPS		1	1 1/2	2	1	1 1/2	2	1	1 1/2	2
Dıştan-dışa ölçü, veri sayfasına göre (müşteri ist. üzerine)										
L	(mm)	160	230	230	sorunuz			sorunuz		
Ölçüler										Standart-flanş ölçüleri için bkz. sayfa 17.
H	4 kapsüllü (mm)	125	--	--	sorunuz			sorunuz		
	6 kapsüllü (mm)	--	144	144						
	10 kapsüllü (mm)	--	185	185						
S	(mm)	65	90	90						
Ağırlıklar										
Fig. 616 (yakl.)	(kg)	6,5	11,3	12,1	sorunuz			sorunuz		

Parçalar

Pos.	Yd.p.	Tanım	Fig. 45.616....4K2, 4 kapsüllü	Fig. 45.616....6K2 6 kapsüllü	Fig. 45.616....10K2 10 kapsüllü	Fig. 45.616....10K2 10 kapsüllü Hat-içi tasarım
1		Gövde	P250 GH, 1.0460			
3	x	Sit	X8CrNiS18-9, 1.4305			
4	x	Kapsül (Diyafram / Kapsül)	Hastelloy / X5CrNi18-10, 1.4301			
5	x	Yay tahrikli klips	X10CrNi18-8, 1.4310			
6		Kapak	P250 GH, 1.0460			--
12		Kapak	--			P250 GH, 1.0460
13		Gövde	--			P250 GH, 1.0460
26	x	Kapak contası	Grafit (CrNi lamine grafit)			
27		Alyan başlı civata	--	21CrMoV 5-7, 1.7709		21CrMoV 5-7, 1.7709
27		Saplama	21CrMoV 5-7, 1.7709	--		--
28		Altıgen somun	21CrMoV 5-7, 1.7709	21CrMoV 5-7, 1.7709		--
37		Ara flanş	P250 GH, 1.0460	--	P250 GH, 1.0460	--
	└ Yedek parçalar					

Bilgi / teknik kuralların kısıtlamasına dikkat edilmesi gerekmektedir!

Dayanım ve uygunluk doğrulanmalıdır (bilgi için üretici ile iletişime geçiniz, bkz. Ürün genel bakış ve Dayanım listesi).

Kullanma ve montaj kılavuzu www.ari-armaturen.com adresinden indirilebilir.

Kapasite grafiği

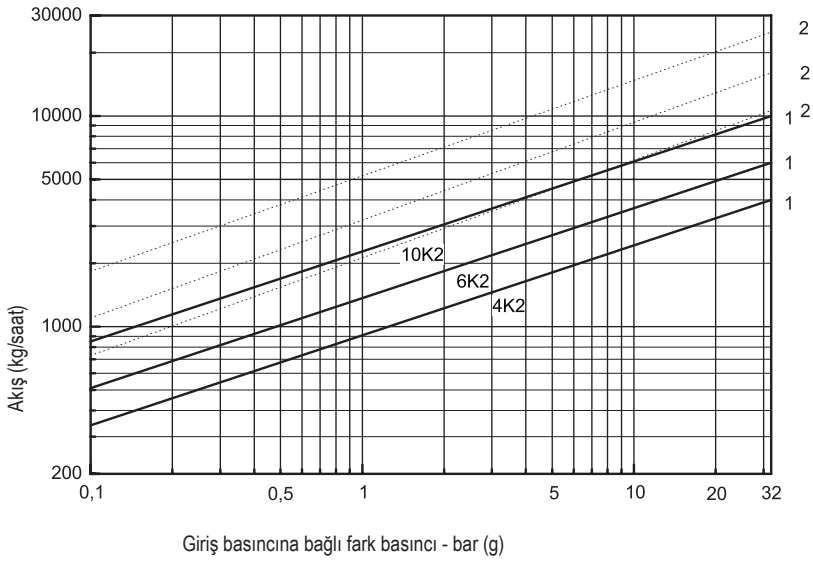

Kapasite grafiği, kontrolör için maksimum akış oranını gösterir.

Eğri 1:
Sıcak kondensin maksimum akışı.

Eğri 2:
20°C civarında soğuk kondensin maksimum akışı

Termostatik buhar kapanı - kompakt (Paslanmaz çelik)

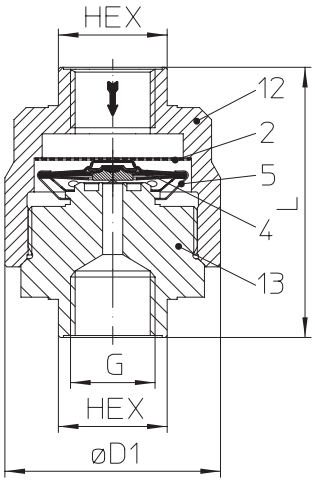

Fig. 614....2 soket dişli

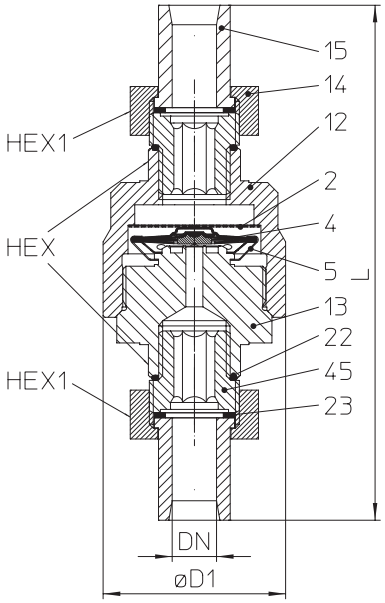

Fig. 614....5 alın kaynak boyunlu birleşim

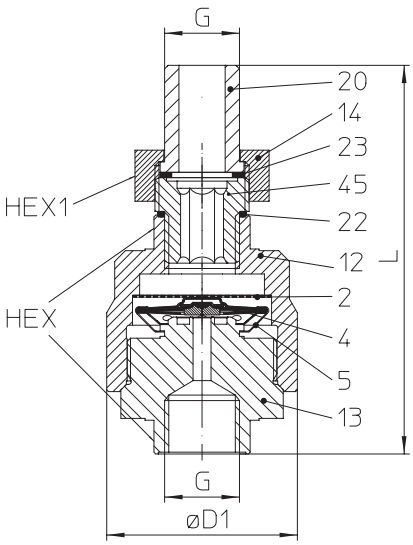

Fig. 614....9
Giriş: Erkek dişli, Çıkış: Soket dişli

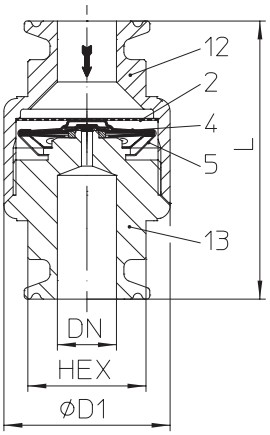

Fig. 614....a
kelepçe bağlantısı için (PN16)

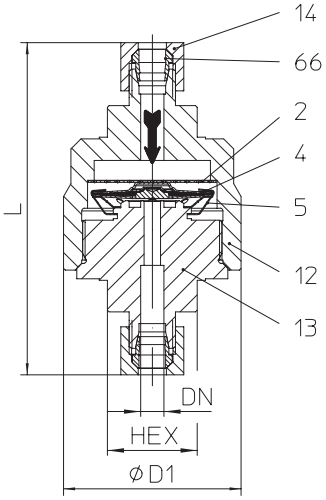

Fig. 614....c
sıkıştırma halkalı bağlantı

Figür	Anma basıncı	Malzeme	NPS	Çalışma basıncı PS	Giriş sıcaklığı TS	izin verilen fark basıncı ΔPMX	kontrolör
52.614	PN16	1.4305	1/4“ - 1“	12 barg	190 °C	32 bar	R32
55.614	PN40	1.4305	1/4“ - 1“	32 barg	250 °C		
	PN40	1.4305	1/4“ - 1“	22 barg	400 °C		
ANSI versiyonlar için bkz. CONA®M-ANSI veri sayfası							

Bağlantı tipleri — Diğer bağlantı tipleri için sorunuz.

- Soket dişli ....2 _____ Rp diş, DIN EN 10226-1’e göre veya NPT diş, ANSI B1.20.1’e göre
- Alın kaynak boyunlu birleşim ....5 _____ veri sayfasına göre (müşteri ist. üzerine)
- Giriş: Erkek dişli, Çıkış: Soket dişli ....9 _____ Rp- veNPT-diş, DIN EN 10226-1’e göre
- kelepçe bağlantısı için ....a _____ DIN 32676 veya BS 4825-3’e göre
- sıkıştırma halkalı bağlantı ....c _____ DIN 2353 veya EN ISO 8434-1‘e göre

Özellikler

- Korozyona ve koç darbesine karşı dayanıklılığı kanıtlanmış kapsüllü termostatik buhar kapanı
- Dahili pislik tutuculu
- Özellikle alt-soğutulmuş kondens tahliyeli enstrüman ve ürün ısıtması için tasarlanmıştır.
- Buhar sistemleri için hava atıcı olarak kullanıma uygun
- Korozyona dayanıklı paslanmaz çelik gövde
- Herhangi bir konumda montaj
- Hızlı montaj için optimize edilmiş tasarım
- Contasız dişli başlık sayesinde basitleştirilmiş bakım

Kapsül — (çalışma aralığına göre seçilebilir)

- Kapsül No. 2 _____ yaklaşık 10K civarında kondens alt-soğutması için (Standart)
- Kapsül No. 3 _____ yaklaşık 30K civarında kondens alt-soğutması için

Baskı 05/14 - ARI değişiklik yapma hakkını saklı tutar - www.ari-armaturen.com adresindeki veri düzenli olarak güncellenmektedir!

Bağlantı tipleri		Soket dişli					Birleşim alın kaynak boyunlu			Erkek dişli / soket dişli		kelepçe bağlantısı için (PN16)			Sıkşt. halkası bağl. (PN40)
NPS		1/4	3/8	1/2	3/4	1	1/4	3/8	1/2	1/2	3/4	1/2	3/4	1	1/2
Dıştan-dışa ölçü, veri sayfasına göre (müşteri ist. üzerine)															
L	(mm)	68	68	68	78	78	150	150	150	110	125	75	75	75	100
Ölçüler															
D1	(mm)	53,5	53,5	53,5	53,5	53,5	53,5	53,5	53,5	53,5	53,5	45	45	45	53,5
G	(inç)	1/4	3/8	1/2	3/4	1	--	--	--	1/2	3/4	--	--	--	--
HEX	(mm)	27	27	27	41	41	27	27	27	27	27	36	36	36	27
HEX1	(mm)	--	--	--	--	--	32	32	32	32	32	--	--	--	--
Ağırlıklar															
Fig. 614 (yakl.)	(kg)	0,65	0,65	0,65	0,85	0,85	1,2	1,2	1,2	0,95	1,2	0,7	0,7	0,8	0,7

Parçalar

Pos.	Yd.p.	Tanım	Fig. 52.614	Fig. 55.614
2	x	Pislik tutucu	X5CrNi18-10, 1.4301	
4	x	Kapsül B (Diyafram / Kapsül)	Hastelloy / X5CrNi18-10, 1.4301	
5	x	Yay tahrikli klips	X10CrNi18-8, 1.4310	
12		Kapak	X8CrNiS18-9, 1.4305	
13		Gövde	X8CrNiS18-9, 1.4305	
14		Birleşim somunu	--	X14CrMoS17+QT, 1.4104+QT
15		Kaynak boynu	--	X20Cr13+QT, 1.4021+QT
20		Erkek dişli boyun (dış dişli)	--	X8CrNiS18-9, 1.4305
22	x	Sızdırmazlık halkası	--	A4
23	x	Kapak contası	--	Grafit (CrNi lamine grafit)
45		Ara parça	--	X8CrNiS18-9, 1.4305
66		Çift kenarlı kesme halkası	--	Paslanmaz çelik
	└ Yedek parçalar			

Bilgi / teknik kuralların kısıtlamasına dikkat edilmesi gerekmektedir!

Dayanım ve uygunluk doğrulanmalıdır (bilgi için üretici ile iletişime geçiniz, bkz. Ürün genel bakış ve Dayanım listesi).

Kullanma ve montaj kılavuzu www.ari-armaturen.com adresinden indirilebilir.

Kapasite grafiği

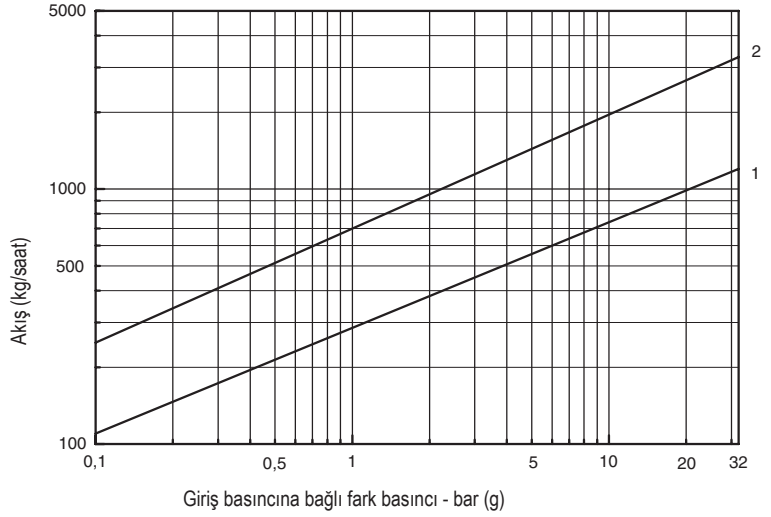

Kapasite grafiği, kontrolör için maksimum akış oranını gösterir.

Eğri 1:
Kapasite grafiği, kapsül No. 2 ve 3 için sıcak kondensin maksimum akışını gösterir.

Eğri 2:
20°C civarında soğuk kondensin maksimum akışı

Termostatik buhar kapanı - kompakt (Paslanmaz çelik)

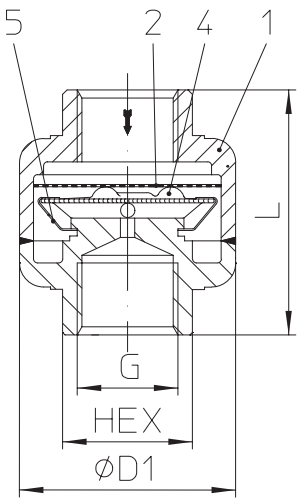

Fig. 615....2 soket dişli

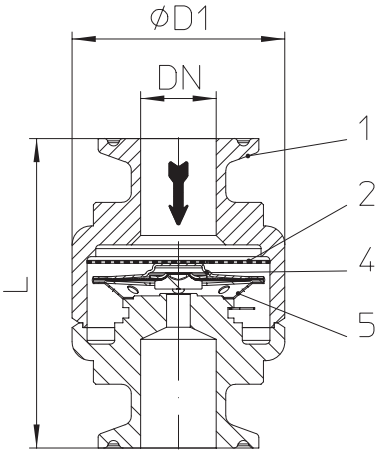

Fig. 615....kelepçe bağlantısı için (PN16)

Kapasite grafiği

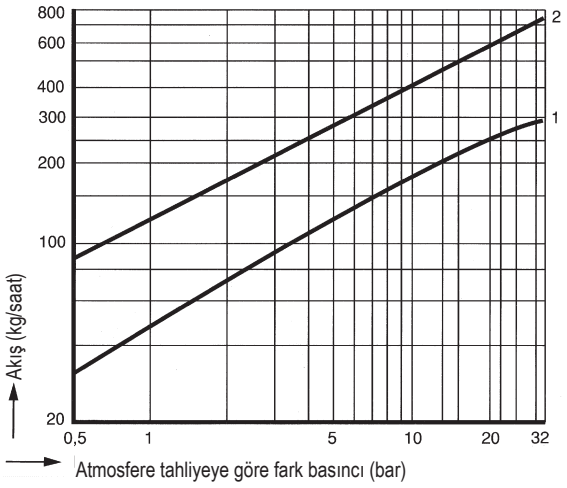

Kapasite grafiği, kontrolör için maksimum akış oranını gösterir.

Eğri 1:
Sıcak kondensin maksimum akışı.

Eğri 2:
20°C civarında soğuk kondensin maksimum akışı.

Figür	Anma basıncı	Malzeme	NPS	Çalışma basıncı PS	Giriş sıcaklığı TS	izin verilen fark basıncı ΔPMX	kontrolör
52.615	PN16	1.4301	1/4“ - 1“	12 barg	190 °C	32 bar	R32
55.615	PN40	1.4301	1/4“ - 1/2“	32 barg	250 °C		
ANSI versiyonlar için bkz. CONA®M-ANSI veri sayfası							

Bağlantı tipleri — Diğer bağlantı tipleri için sorunuz.

- Soket dişli ....2 _____Rp diş, DIN EN 10226-1’e göre veya NPT diş, ANSI B1.20.1’e göre
- kelepçe bağlantısı için ....a ___DIN 32676 veya BS 4825-3’e göre

Özellikler

- Korozyona ve koç darbesine karşı dayanıklılığı kanıtlanmış kapsüllü termostatik buhar kapanı
- Dahili pislik tutuculu
- Özellikle alt-soğutulmuş kondens tahliyeli enstrüman ve ürün ısıtması için tasarlanmıştır.
- Korozyona dayanıklı paslanmaz çelik gövde
- Herhangi bir konumda montaj
- 10 K üzeri geçerli uygulama aralığında alt-soğutulmuş kondensin tahliyesi

Kapsül

- Kapsül No. 2 _____yaklaşık 10K civarında kondens alt-soğutması için (Standart)

Bağlantı tipleri		Soket dişli			kelepçe bağlantısı için (PN16)		
NPS		1/4	3/8	1/2	1/2	3/4	1
Dıştan-dışa ölçü, veri sayfasına göre (müşteri ist. üzerine)							
L*	(mm)	50	50	50	65	65	65
Ölçüler							
D1	(mm)	45	45	45	45	45	45
G	(inç)	1/4	3/8	1/2	--	--	--
HEX	(mm)	27	27	27	--	--	--
Ağırlıklar							
Fig. 615 (yakl.)	(kg)	0,3	0,3	0,3	0,32	0,32	0,4

Parçalar

Pos.	Tanım	Fig. 55.615
1	Gövde	X5CrNi18-10, 1.4301
2	Pislik tutucu	X5CrNi18-10, 1.4301
4	Kapsül (Diyafram / Kapsül)	Hastelloy / X5CrNi18-10, 1.4301
5	Yay tahrikli klips	X10CrNi18-8, 1.4310

Bilgi / teknik kuralların kısıtlamasına dikkat edilmesi gerekmektedir!

Dayanım ve uygunluk doğrulanmalıdır (bilgi için üretici ile iletişime geçiniz, bkz. Ürün genel bakış ve Dayanım listesi).

Kullanma ve montaj kılavuzu www.ari-armaturen.com adresinden indirilebilir.

Baskı 05/14 - ARI değişiklik yapma hakkını saklı tutar - www.ari-armaturen.com adresindeki veri düzenli olarak güncellenmektedir!

Wafer tip-termostatik buhar kapanı (Paslanmaz çelik)

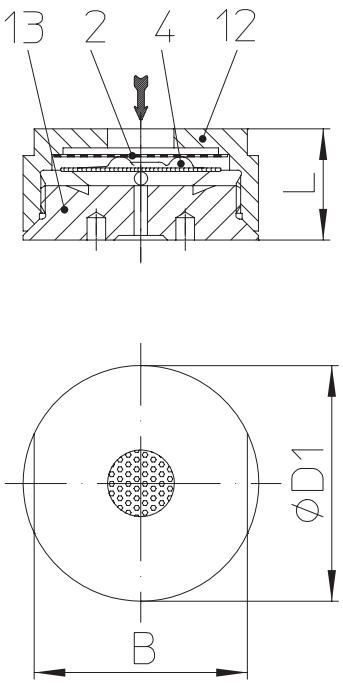

Fig. 619....6

Kapasite grafiği

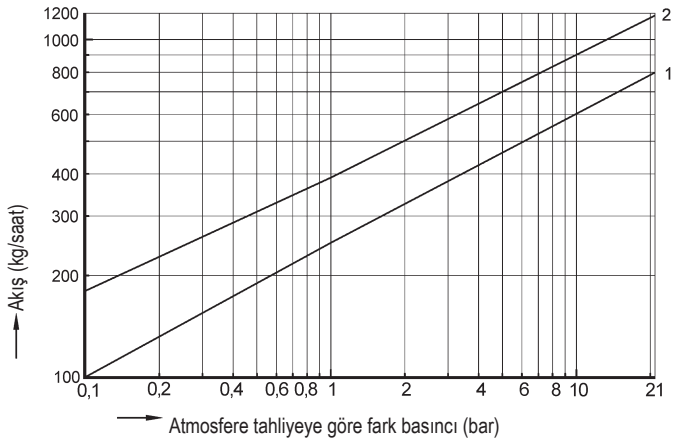

Kapasite grafiği, kontrolör için maksimum akış oranını gösterir.

Eğri 1:
Kapsül No. 1, 2, 3 ve 4 için sıcak kondensin maksimum akışı.

Eğri 2:
20°C civarında soğuk kondensin maksimum akışı

Figür	Anma basıncı	Malzeme	Anma çapı	Çalışma basıncı PS	Giriş sıcaklığı TS	izin verilen fark basıncı ΔPMX	kontrolör
55.619	PN40	1.4305	DN15-25	21 barg	300 °C	21 bar	R21
ANSI versiyonlar için bkz. CONA®M-ANSI veri sayfası							

Bağlantı tipleri — Diğer bağlantı tipleri için sorunuz.

- Ara flanş ....6 _____ DIN 2501'e göre

Özellikler

- Korozyona ve koç darbesine karşı dayanıklılığı kanıtlanmış kapsüllü termostatik buhar kapanı
- Dahili pislik tutuculu
- Yerden tasarruf ettiren wafer tip buhar kapanı
- Korozyona dayanıklı paslanmaz çelik gövde
- Herhangi bir konumda montaj
- Hızlı montaj için optimize edilmiş tasarım
- Contasız dişli başlık sayesinde basitleştirilmiş bakım

Kapsül — (çalışma aralığına göre seçilebilir)

- Kapsül No. 1 _____ kaynama sıcaklığındaki kondensin tahliyesi için - 5 bar'a kadar giriş basıncında uygulanabilir
- Kapsül No. 2 _____ yaklaşık 10K civarında kondens alt-soğutması için (Standart)
- Kapsül No. 3 _____ yaklaşık 30K civarında kondens alt-soğutması için
- Kapsül No. 4 _____ yaklaşık 40K civarında kondens alt-soğutması için, 16 bar'a kadar giriş basıncında uygulanabilir özellikle düşük ve orta buhar basınçlı takip sistemleri için uygun

Bağlantı tipleri		Ara flanş		
DN		15	20	25
Dıştan-dışa ölçü, veri sayfasına göre (müşteri ist. üzerine)				
L	(mm)	25	31,5	35
Ölçüler				
D1	(mm)	53	63	72
B	(mm)	46	56	65
Ağırlıklar				
Fig. 619 (yakl.)	(kg)	0,45	0,65	0,85

Parçalar

Pos.	Yd.p.	Tanım	Fig. 55.619
2	x	Pislik tutucu	X5CrNi18-10, 1.4301
4	x	Kapsül (Diyaframı / Kapsül)	Hastelloy / X5CrNi18-10, 1.4301
12		Kapak	X8CrNiS18-9, 1.4305
13		Gövde	X8CrNiS18-9, 1.4305
	└ Yedek parçalar		

Bilgi / teknik kuralların kısıtlamasına dikkat edilmesi gerekmektedir!

Dayanım ve uygunluk doğrulanmalıdır (bilgi için üretici ile iletişime geçiniz, bkz. Ürün genel bakış ve Dayanım listesi).

Kullanma ve montaj kılavuzu www.ari-armaturen.com adresinden indirilebilir..

myValve® - Vana boyutlandırma programınız.

myValve güçlü bir yazılım aracı olarak sadece sistem bileşenlerini boyutlandırmak için size yardım etmekle kalmaz. Aynı zamanda seçilen ilgili tüm diğer verilere, sipariş bilgilerine, yedek parça çizimlerine, kullanma kılavuzlarına, ürün kataloglarına vb. ihtiyaç duyduğunuz her şeye erişimi sağlar.

myValve - Vana Boyutlandırma-Programı

İçindekiler: **Modül ARI-Buhar kapanı CONA-Hesaplama**

- Boyutlandırma (verilen akış kapasitesi veya ısı kapasitesi ile buhar kapanı sistemlerinin hesabı)
- Verilen basınç, kondens miktarı, kondens alt-soğutma ve hız'a göre anma çapının hesabı

Medya:

- Buhar (doymuş ve kızgın)
- Sıkıştırılmış hava

Özel Özellikler

- Hesaplamanın ve proje ve etiket numarası ile ilgili yedek parça çizimlerini içeren ürün verisininin proje yönetimi
- Hesaplama ve ürün verilerinin PDF formatında direkt çıktısı.
- Ürün verileri direkt bir sipariş için kullanılabilir
- Diğer bir veribankasına direkt dönüştürülen SI- ve ANSI-birimleri.
- Fazla basınç veya mutlak basınçlı ayarlar.
- Bütün ARI vanalar ile entegre veribankası
- Ürünlerle ilgili veri sayfalarına, kullanma kılavuzlarına, basınç-sıcaklık diyagramına, kontrolör karakteristiklerine, websitesi üzerinde yedek parça çizimlerine ve CAD-sembollerine direkt erişim.
- Şirket ağlarında çalışma mümkün (tek tek PC'ler üzerinde karmaşık yüklemelere gerek yoktur)
- Birkaç ürün grubundan fazlasına uzanan geniş katalog.

Sistem Gereksinimleri: Windows işletim sistemleri, Linux, vb.

Boru kaynağı ile ilgili bilgiler

Kaynak ağzı, DIN 2559'a göre

Alın kaynak boyunlu ARI vanaları için kullanılan malzemeler:

1.0460	P250GH, DIN EN 10222-2'ye göre
1.0401	C15, DIN 17210'a göre
1.5415	16Mo3, DIN EN 10028'e göre
1.4541	X6CrNiTi18-10, DIN EN 10088'e göre
1.4021+QT	X20Cr13+QT, DIN EN 10088'e göre

Not:
Tasarımla ilgili çalışma basıncı / giriş sıcaklığı kısıtlamasına dikkat ediniz!

Tecrübelerimiz nedeniyle, elektrik ark kaynağının uygulanmasını öneririz.

Farklı malzeme bileşimleri ve buhar kapanlarının ve borunun et kalınlığı nedeniyle gaz kaynağı uygulanmaz. Su verme çatlakları ve iri taneli yapı gelişebilir.

Bimetalik buhar kapanlarında dıştan-dışa ölçü 95 mm veya daha azdır, bimetalik kontrolör kaynak öncesinde sökülmelidir. Kapanın ortam sıcaklığına soğumasından sonra bimetalik kontrolör gövde içine tekrar takılabilir.

Soket kaynak boyunlu buhar kapanlar sadece ark kaynağı ile kaynaklanmalıdır (kaynak prosesi 111, DIN EN 24063'e göre).

Eğer garanti süresi esnasında üretici veya üretici tarafından yetkilendirilen kişiler dışında kişi ve/veya kişiler ürüne ve/veya ayara müdahele ediyorsa, garanti için hak iddiası ortadan kalkar!

Standart-flanş ölçüleri, 2633 / 2635 veya DIN EN 1092-1 / -2'ye göre

DN			15	20	25	32	40	50
NPS			1/2	3/4	1	1 1/4	1 1/2	2
PN16	ØD	(mm)	95	105	115	140	150	165
	ØK	(mm)	65	75	85	100	110	125
	n x Ød	(mm)	4 x 14	4 x 14	4 x 14	4 x 18	4 x 18	4 x 18
PN40	ØD	(mm)	95	105	115	140	150	165
	ØK	(mm)	65	75	85	100	110	125
	n x Ød	(mm)	4 x 14	4 x 14	4 x 14	4 x 18	4 x 18	4 x 18

Seçim kriteri:

- Buhar basıncı
- Karşı basınç
- Kondens miktarı
- Anma çapı/ basıncı
- Bağlantı tipi
- Kapsül (Kapsül-Nr)
- Malzeme
- Hizmetin yeri veya buhar tüketicisi türü

Sipariş verisi için örnek:

Termostatik buhar kapanı CONA® M,
Fig. 610, PN40, DN15, 1.0460, Kapsül-No. 2, flanşlı,
Dıştan-dışa ölçü 150 mm

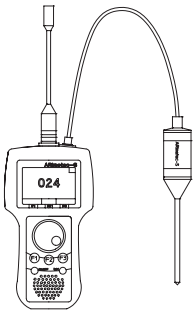

Çok fonksiyonlu test cihazı
ARImetec®-S

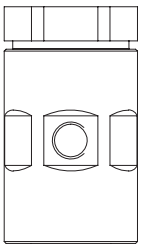

Vakum kırıcı
Fig. 655

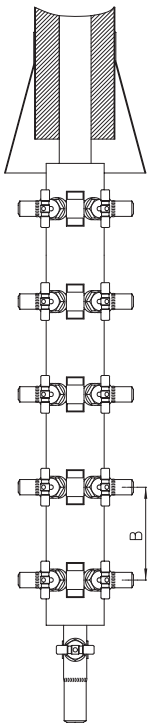

Kondens toplama (B = 160), buhar dağıtımı (B = 120)
CODI ®S yumuşak salmastralı Fig. 671/672;
CODI ®B metal körüklü, bakım gerektirmeyen Fig. 675/676

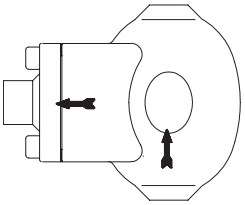

Sıvı sistemler için otomatik hava atıcı
Fig. 656

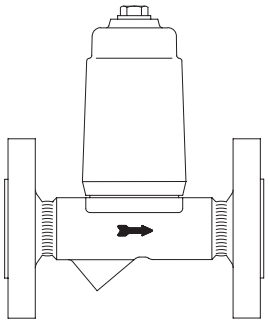

Kondens tahliye sıcaklığı sınırlayıcı
Fig. 645/647

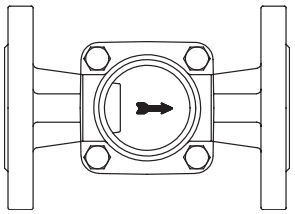

Akış göstergesi
Fig. 660/661

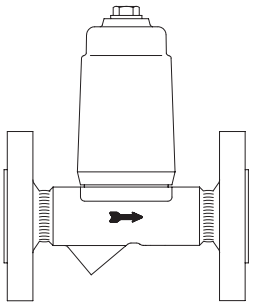

Dönüş sıcaklığı sınırlayıcı
Fig. 650

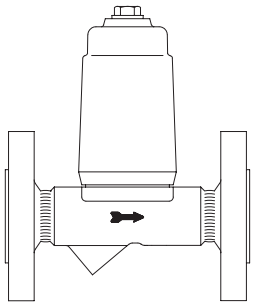

Sıvı atıcı
Fig. 665

(Aksesuarlar hakkında farklı bilgiler, uygun veri sayfalarında bulunabilir.)

ARI-Armaturen Albert Richter GmbH & Co. KG, D-33756 Schloß Holte-Stukenbrock,
Tel. +49 52 07 / 994-0, Telefaks +49 52 07 / 994-158 veya 159 İnternet: http://www.ari-armaturen.com E-posta: info.vertrieb@ari-armaturen.com

Baskı 05/14 - ARI değişiklik yapma hakkını saklı tutar - www.ari-armaturen.com adresindeki veri düzenli olarak güncellenmektedir!