DC-Modül ARI-PREMIO

DC-Modül ARI-PREMIO
Üç-adım çeviricisi

- ARI-PREMIO elektrik itme aktüatörlerin kontrolü için 230V 50Hz 2.2 kN - 5 kN, 24V DC gerilimli
- DC modül kutba bağlı olarak 24V DC gerilim girişini 230V 50Hz 3-adım çıkış sinyaline çevirir

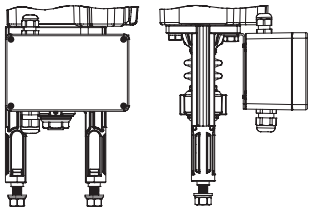

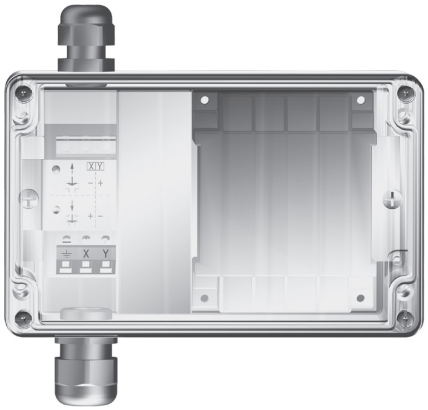

Özellikler

- 24V DC gerilimin 230V 50Hz 3-adım çıkış sinyaline çevrimi için 3-adım çeviricisi, AÇ – DUR – KAPA fonksiyonları için
- ARI-PREMIO'ya montajlı veya duvara-montajlı
- Basit 2-telli kontrol
- Kutup değiştirilerek dönme yönünün basitçe değişimi
- Koruyucu muhafazanın içine yerleştirilmiş elektronik ekp.
- ES11 pozisyonerin ve RI21 konum göstergesinin opsiyonel kullanımı
- ARI-PREMIO 230V 50Hz itme aktüatörüne sonradan takılabilir

DC-Modül ARI-PREMIO 2,2 - 5 kN

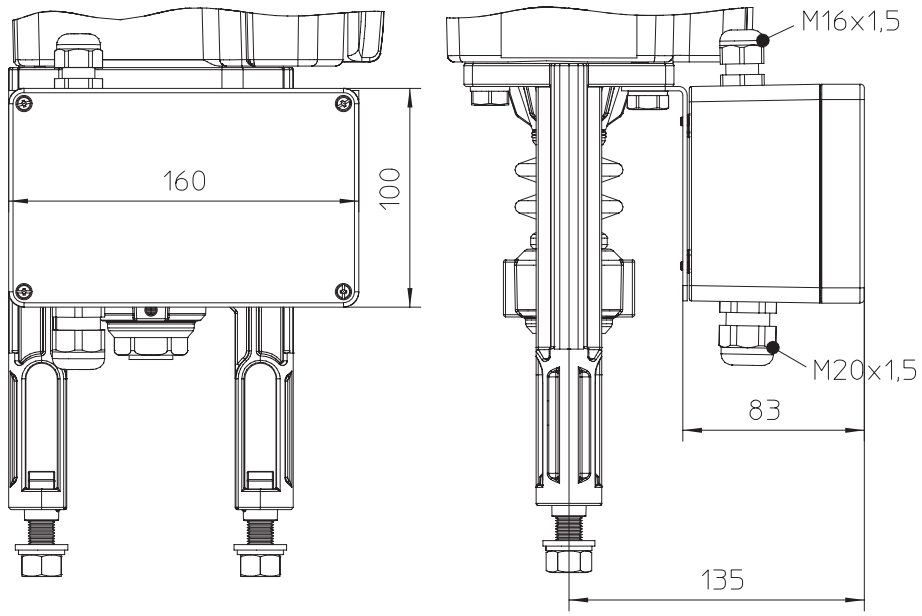

Tip		DC-Modül
Besleme gerilimi	V	24 V DC gerilim, +10%/-10% (düzeltilmiş)
Akım tüketimi	A	1 - 5 A (5 A tam yükte), yakl. 0,5 A yüksüz durumda
Çalışma modu DIN VDE 0530		S1 - 100% Hizmet döngüsü
Çıkış gerilimi	V	230 V (yüksüz durumda >230 V AC)
Çıkış frekansı	Hz	50 Hz
Güç tüketimi	VA	65 VA
Koruma sınıfı DIN VDE 0470		IP 65
Maks. izin verilen ortam sıcaklığı	°C	-20°C ... +70°C
Ağırlık	kg	2 kg
DC-Modül Ölçüleri (BxHxT)	mm	160 x 100 x 83 (montaj plakası ve dişli bağlantılar hariç)

Bağlantı / montaj	DC-Modül
Elektrik bağlantısı	Dişli klemenslerle maks. 2,5 mm2 Uzun hatlarda yüksek gerilim kaybını olduğunu düşünerek, tel kesitinin uygun olduğundan emin olun!
ARI-PREMIO itme aktüatöre montajlı	PREMIO 230 V 50 Hz 2,2 kN - 5 kN / 15 kN (maks. 65 VA)
ARI-PREMIO, ES11 elektronik konum kontrolörlü	ES11 230V ile (aksesuar olarak)
ARI-PREMIO, RI21 elektronik konum göstergeli	RI21 230V ile (aksesuar olarak) sadece ES11 (aksesuar olarak) eklenmesiyle mümkün
ARI-PREMIO, RI32 elektronik konum göstergeli	Akım döngüsünde RI32 (aksesuar olarak) sadece iki-kablolu bağlantı mümkün
Önemli not: DC modül 24VDC (DC gerilim)'de sadece 230V ARI-PREMIO itme aktüatörün kontrolü için uygundur.	

Baskı 04/12 - ARI değişiklik yapma hakkını saklı tutar - www.ari-armaturen.com adresindeki veri düzenli olarak güncellenmektedir!

Besleme gerilimi 24V DC

24V DC gerilimin kutup değişimi ile 3-adım kontrol sinyalinin kontrolü
RI32 aksesuarını kullanarak 2... 10V veya 4... 20mA kontrol sinyali çıkışı

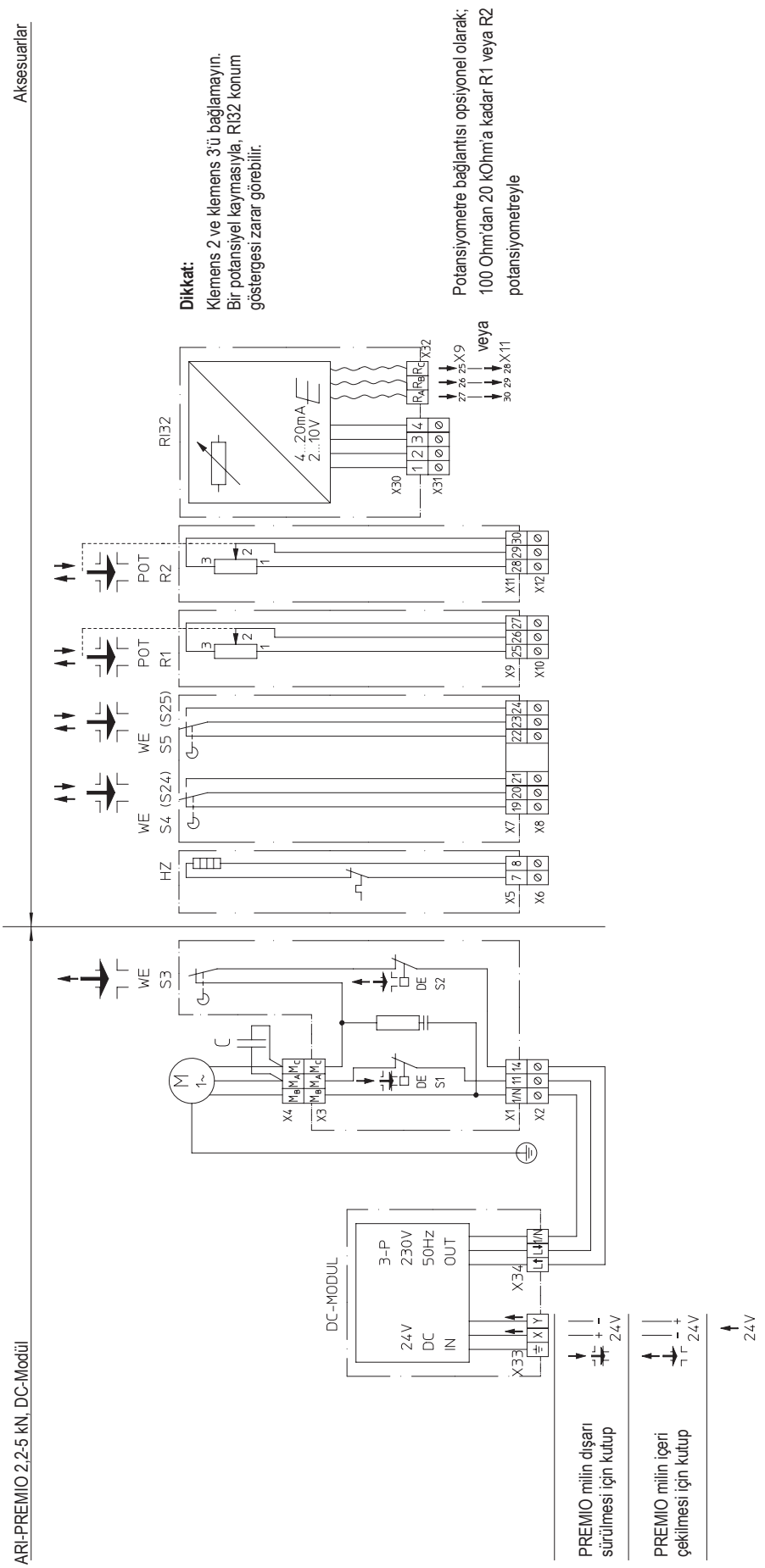

Besleme gerilimi 24V DC

ES11 aksesuarını kullanarak 0(2) ...10V or 0(4) ...20mA kontrol sinyalleri kontrolü
RI32 aksesuarını kullanarak 2... 10V veya 4... 20mA kontrol sinyali çıkışı

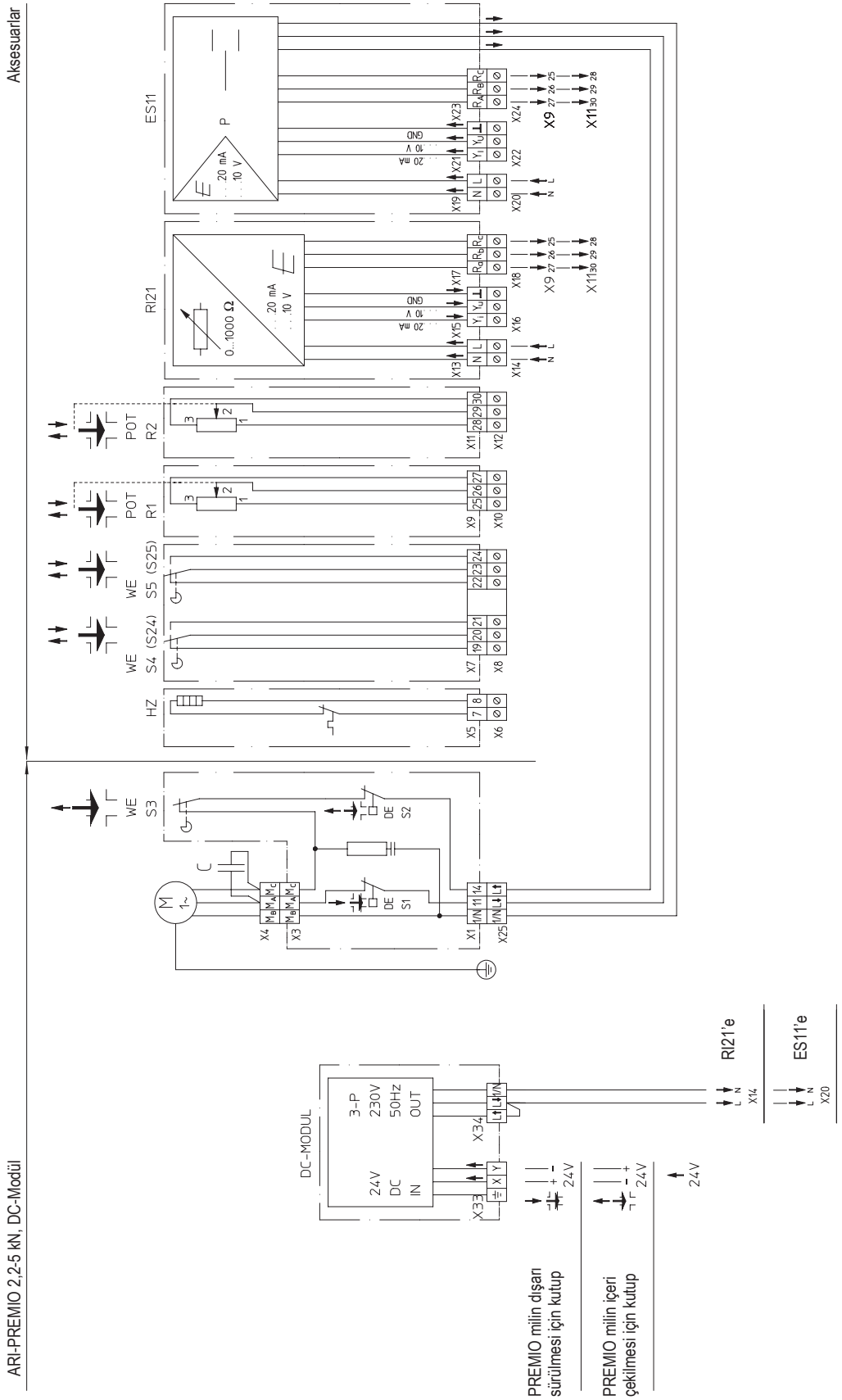

ARMATUREN

Geleceğin Teknolojisi.
KALİTELİ ALMAN VANALARI

ARI-Armaturen Albert Richter GmbH & Co. KG, D-33756 Schloß Holte-Stukenbrock,
Tel. +49 52 07 / 994-0, Telefaks +49 52 07 / 994-158 veya 159 İnternet: http://www.ari-armaturen.com E-posta: info.vertrieb@ari-armaturen.com

Baskı 04/12 - ARI değişiklik yapma hakkını saklı tutar - www.ari-armaturen.com adresindeki veri düzenli olarak güncellenmektedir!